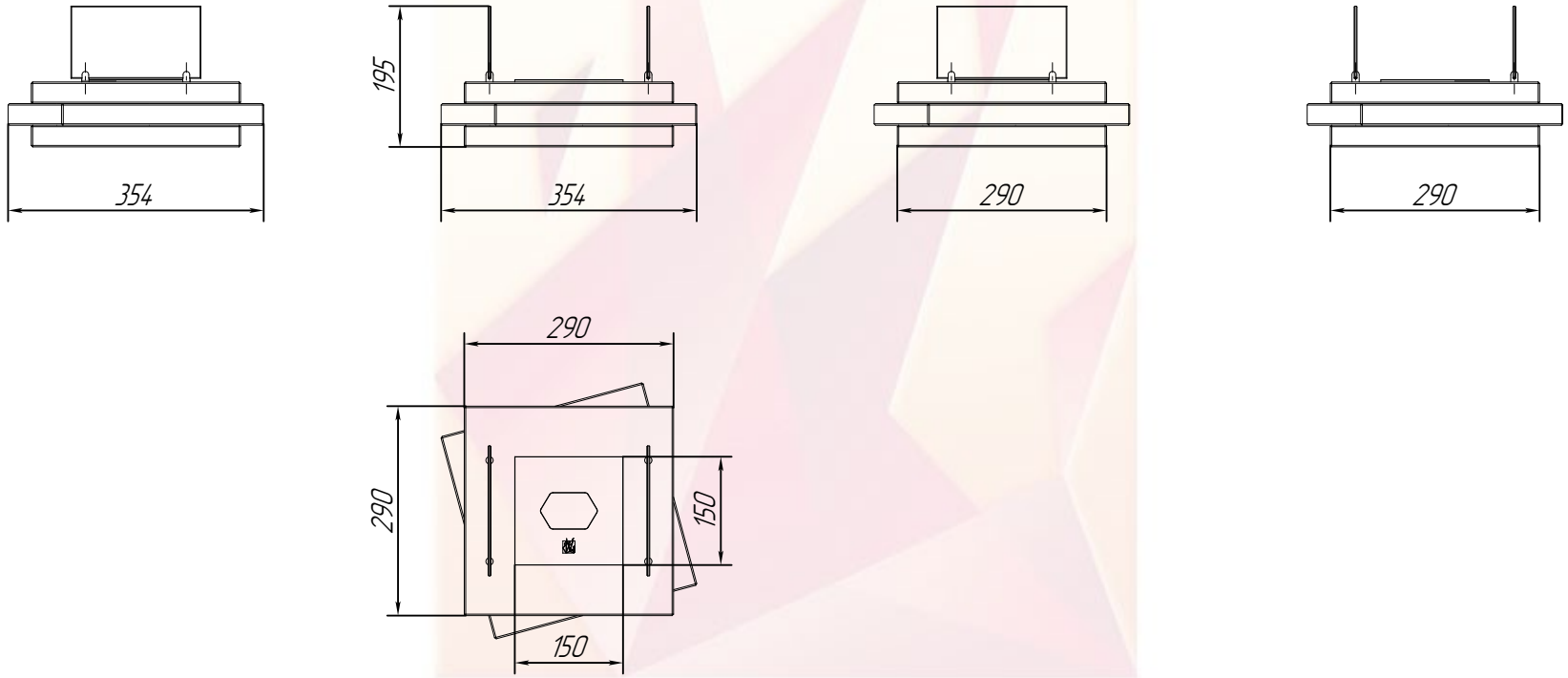BPFIRE-02 v1.2.